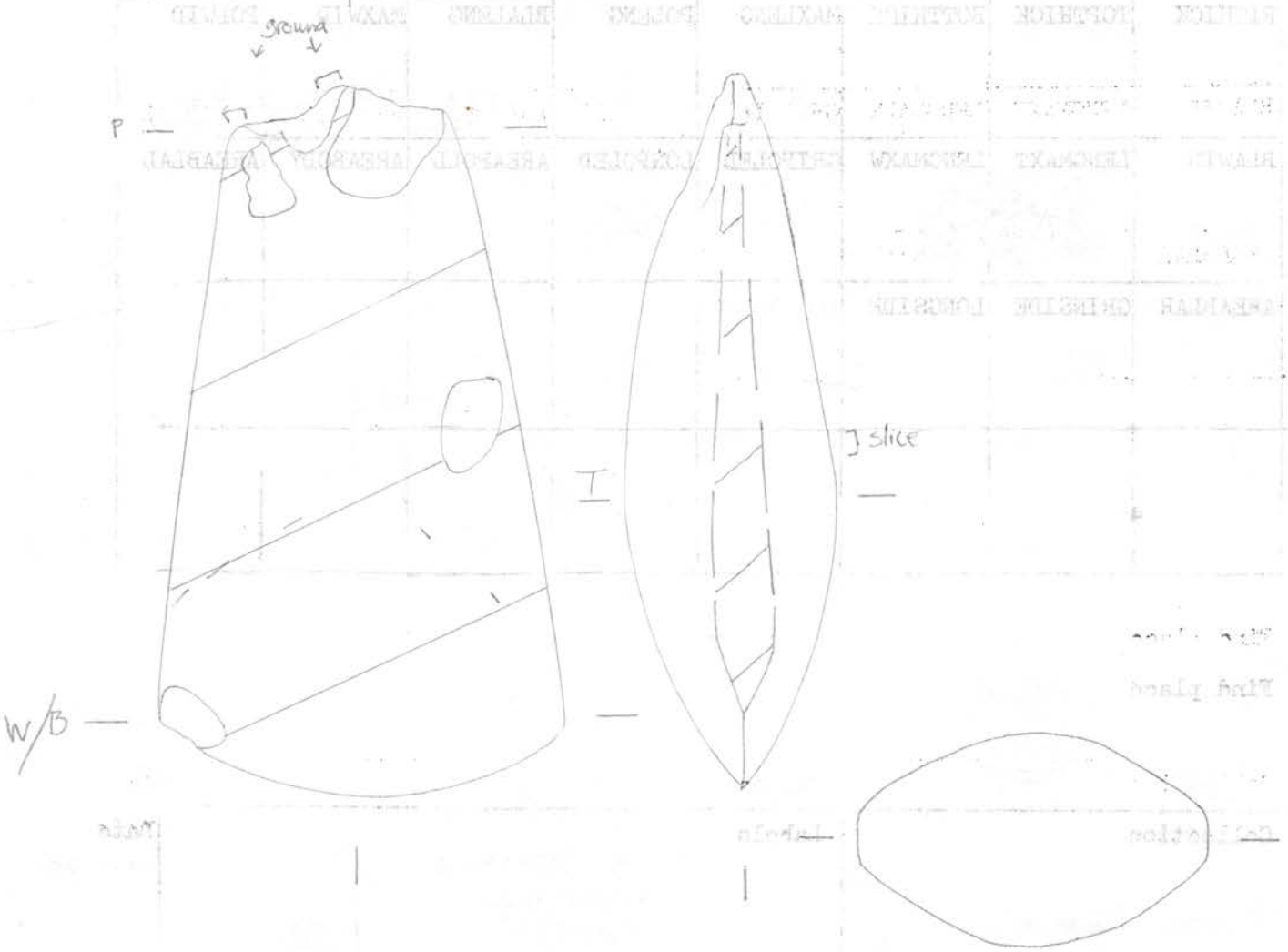60052